BRANCHEMENT DU COMMODO DE PHARE DE 2CV

NIVEAU DE DIFFICULTÉ

Facile

NOTES PERSONNELLES

PIÈCE REQUISE

- 1 commode phare MCC - réf. 1101605

BRANCHEMENT

Afin de brancher correctement le commodo de phare, respectez les affectations de votre faisceau, illustrées sur l'image ci-dessous.

1

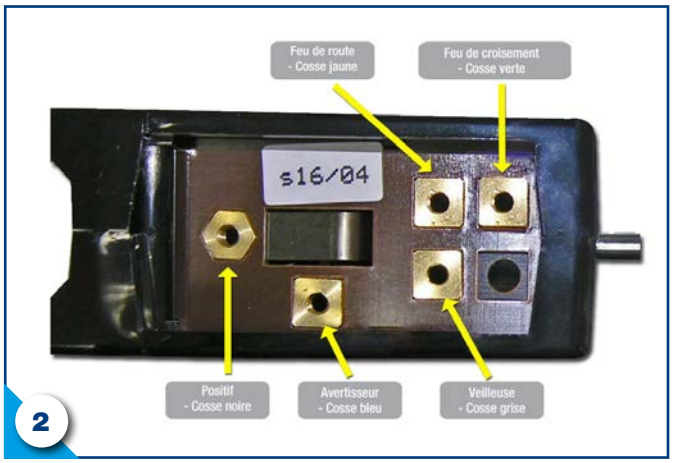

2

© 2CV Méhari Club Cassis - Toute reproduction interdite.

2CV MEHARI CLUB CASSIS
CS 80019 - 13714 Cassis Cedex - France | Tél. : + 33 4 42 01 07 68 - fax : + 33 4 42 01 95 80